Redmi Buds 3 Lite
Užívateľská príručka

Redmi

Pred použitím si pozorne prečítajte túto príručku a uschovajte ju pre budúce použitie. Ilustrácie produktu, príslušenstva a používateľského rozhrania v používateľskej príručke slúžia iba na referenčné účely. Skutočný produkt a funkcie sa môžu líšiť v dôsledku vylepšenia produktu.

Prehľad produktu

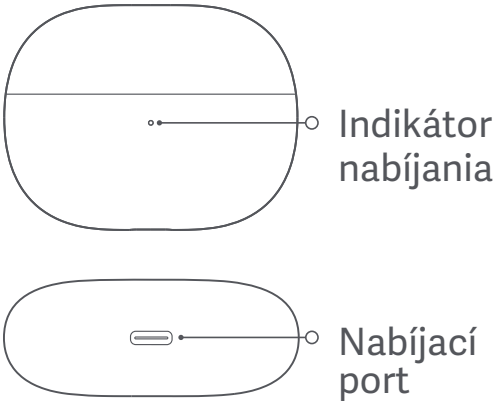

Nabíjacie púzdro

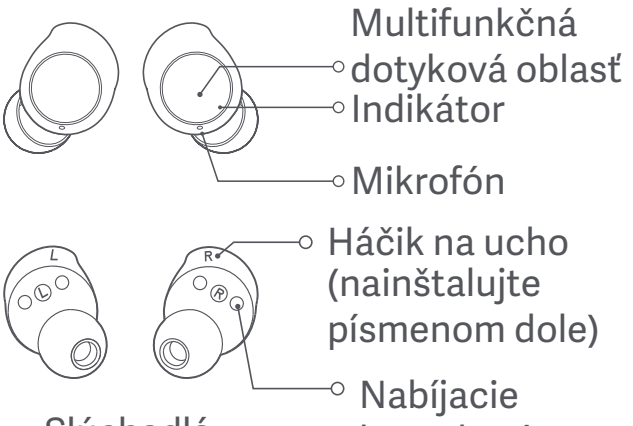

Slúchadlá

Nabíjanie

- Pred použitím odstráňte ochrannú fóliu z kontaktných bodov na oboch slúchadlách a plne nabite nabíjacie puzdro a slúchadlá.

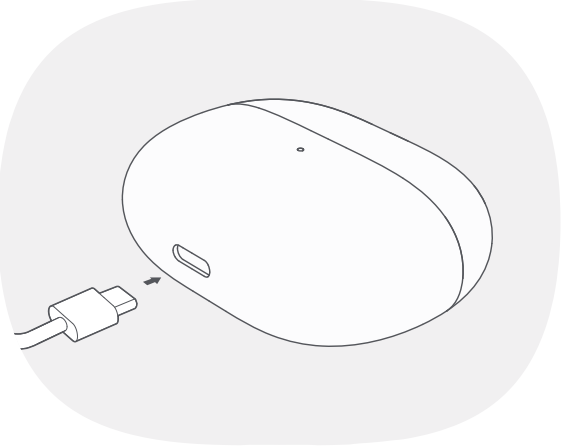

- Pripojte nabíjací kábel k nabíjaciemu puzdru a nechajte slúchadlá vo vnútri puzdra, aby ste ich mohli nabíjať súčasne.
- Keď nabíjacie puzdro nie je plne nabité, jeho indikátor je biely. Keď je plne nabitý, indikátor zhasne.

Zapnutie

Uistite sa, že nabíjacie puzdro nie je vybité a sú v ňom slúchadlá. Po vybratí z nabíjacieho puzdra sa slúchadlá automaticky zapnú.

Vypnutie

- Uistite sa, že v nabíjacom puzdre nie je vybitá batéria. Vložte obe slúchadlá do nabíjacieho púzdra a indikátory na nich zbelejú. Slúchadlá sa automaticky odpoja a začnú sa nabíjať a po úplnom nabití sa vypnú.
- Keď slúchadlá vstúpia do stavu párovania a sú vybraté z nabíjacieho puzdra, automaticky sa vypnú, pokiaľ sa do 10 minút nepripoja k žiadnemu zariadeniu.

Nosenie

- Opatrne vložte slúchadlo do zvukovodu a potom ho nastavte do pohodlnej polohy.
- Počas hovorov nezabudnite nasmerovať primárny mikrofón k ústam, aby hovory boli zrozumiteľnejšie.

Poznámka: Na slúchadlách sú predinštalované špunty do uší veľkosti M a ušné háčiky veľkosti L. Pokiaľ nie sú vhodné, vymeňte ich za správnu veľkosť.

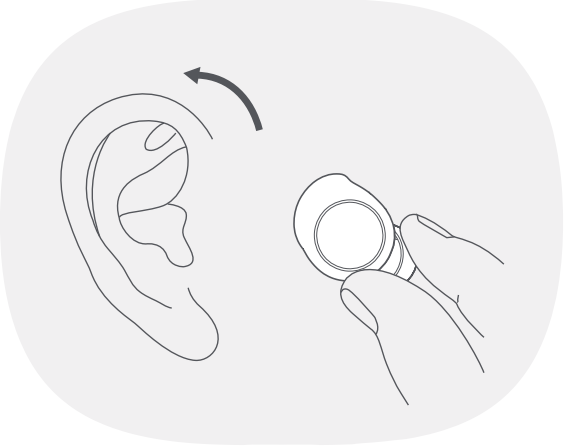

Pripojenie

Prvé pripojenie

Otvorte veko a vyberte slúchadlá. Keď indikátory na oboch slúchadlách pomaly blikajú bielo, znamená to, že slúchadlá je možné pripojiť. Povoľte na svojom telefóne funkciu Bluetooth a potom vyhľadajte a kliknite na „Redmi Buds 3 Lite“ a tým pripojte slúchadlá. Poznámka: Ak slúchadlá nie je možné pripojiť, vložte ich späť do nabíjacieho puzdra, zatvorte veko a opakujte vyššie uvedené kroky.

Pripojenie k ďalším zariadeniam

Pre pripojenie k iným zariadeniam vypnite pripojenie Bluetooth spárovaného telefónu alebo resetujte slúchadlá.

Resetovanie slúchadiel

Ak sa slúchadlá nemôžu správne pripojiť, resetujte ich podľa nasledujúcich krokov. Pred resetovaním sa uistite, že v nabíjacom puzdre nie je vybitá batéria. Otvorte veko nabíjacieho puzdra a vložte obe slúchadlá do puzdra. Stlačte a podržte multifunkčné dotykové plochy na oboch slúchadlách po dobu aspoň piatich sekúnd a potom ich uvoľnite. Indikátory na oboch slúchadlách trikrát bielo zablikajú, čo znamená, že slúchadlá boli úspešne resetované. (Záznamy spojenia medzi ľavým a pravým slúchadlom a slúchadlami a telefónom boli vymazané.)

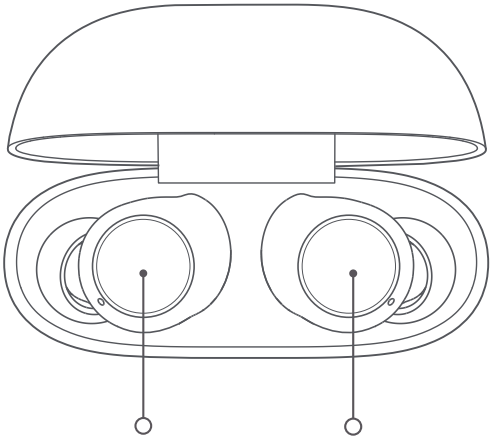

Stlačte a podržte obe slúchadlá súčasne po dobu 5 sekúnd.

Prehľad funkcií

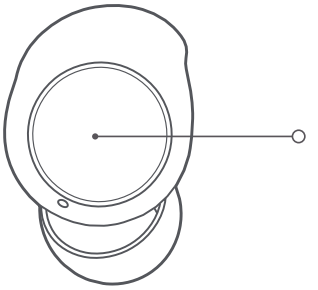

Prijatie /ukončenie hovoru

Dvojitým kliknutím na multifunkčnú dotykovú oblasť ľavého/pravého slúchadla prijmete hovor; trojitým kliknutím na multifunkčnú dotykovú oblasť ľavého/pravého slúchadla odmietnete alebo zavesíte hovor.

Prehrávanie / pozastavenie hudby

Stlačením a podržaním multifunkčnej dotykovej oblasti ľavého/pravého slúchadla pozastavíte/prehráte zvuk.

Prehranie ďalšej skladby

Pri prehrávaní zvuku dvojitým kliknutím na multifunkčnú dotykovú oblasť slúchadla prehráte ďalšiu skladbu.

Prijatie druhého hovoru

Dvojitým kliknutím na multifunkčnú dotykovú oblasť ľavého/pravého slúchadla pozastavíte prebiehajúci hovor a prijmete prichádzajúci hovor. Po prijatí druhého prichádzajúceho hovoru poklepaním na multifunkčnú dotykovú plochu prepnete medzi dvoma hovormi. Trikrát kliknite na multifunkčnú dotykovú oblasť ľavého/pravého slúchadla pre zavesenie aktuálneho hovoru a prijatie pozastaveného hovoru.

Prebudenie hlasového asistenta telefónu

Keď máte nasadené slúchadlá (nie počas hovoru), 3× kliknite na multifunkčnú dotykovú oblasť pre prebudenie hlasového asistenta.*

* Zariadenie pripojené k slúchadlám musí podporovať funkciu hlasového asistenta.

Prepínanie medzi režimom jedného a oboch slúchadiel

Keď sú obe slúchadlá úspešne pripojené, sú v režime dvoch slúchadiel. Ak vložíte jedno zo slúchadiel späť do nabíjacieho puzdra a zatvorte jeho veko, druhé slúchadlo automaticky prejde do režimu jedného slúchadla. Po vybratí druhého slúchadla z nabíjacieho puzdra sa režim dvoch slúchadiel automaticky znovu obnoví.

Automatické pripojenie

Hneď ako sú slúchadlá vybraté z nabíjacieho puzdra, automaticky sa pripoja k naposledy použitému zariadeniu Bluetooth. Ak slúchadlá nie sú pripojené k žiadnemu zariadeniu, automaticky prejdú do režimu čakania na pripojenie.

Odpojenie

Keď je Bluetooth zariadenie deaktivované alebo keď ho ručne odpojíte od slúchadiel, slúchadlá automaticky prejdú do stavu čakania na pripojenie. Ak sa do 10 minút nepripojí žiadne zariadenie, slúchadlá sa automaticky vypnú.

Režim nízkej latencie

Keď sú slúchadlá pripojené k telefónu (nie počas hovoru), súčasne stlačte a podržte multifunkčné dotykové plochy na ľavom a pravom slúchadle, aby ste aktivovali režim nízkej latencie. Ak je režim nízkej latencie aktivovaný, stlačte a podržte multifunkčnú dotykovú plochu ľavého a pravého slúchadla alebo vložte obe slúchadlá do nabíjacieho puzdra, aby ste režim nízkej latencie deaktivovali.

Poznámka: Keď je vonku chladné počasie a vaše ruky sú suché, nemusia slúchadlá pri dotyku fungovať.

Špecifikácia

Názov: Wireless Earphones
Model: M2110E1
Frekvenčné pásmo: 2402–2480 MHz
Maximálny RF výstupný výkon: < 20 mW

Slúchadlá
Rozmery: 24,5 × 16,7 × 24,6 mm
Bezdrôtový dosah: 10 m (v prostredí bez prekážok)
Vstup: 5 V = 50 mA
Bezdrôtové pripojenie: Bluetooth® 5.2

Nabíjacie púzdro
Model: M2110E1
Rozmery: 60 × 46 × 23,7 mm
Vstup: 5 V = 300 mA
Výstup: 5 V = 150 mA

Teplota skladovania: 0 °C až 45 °C
Prevádzková teplota: 0 až 45 °C
Životnosť: 1 rok

Dôležité bezpečnostné informácie

- Výrobok má vstavanú batériu, ktorú nie je možné vybrať ani vymeniť. Aby ste zabránili poškodeniu batérie alebo produktu, sami batériu nerozoberajte ani neupravujte. Batériu môžu vymeniť iba autorizovaní poskytovatelia služieb a musia byť nahradené rovnakým typom. Výmena batérie za nesprávny typ môže narušiť ochranu (a spôsobiť napr. vzplanutie, výbuch či únik korozívneho elektrolytu). Použité batérie nevyhadzujte do domového odpadu. Likvidácia tohto produktu a použitých batérií musí byť v súlade s miestnymi zákonmi a predpismi.
- Nepokúšajte sa výrobok rozoberať, opravovať alebo upravovať, mohlo by dôjsť k požiaru alebo dokonca k úplnému poškodeniu výrobku.
- Počas používania udržujte indikátor výrobku mimo oči detí a zvierat.
- Výrobok nerozoberajte, neprepichujte ani nestláčajte, ani ho nevystavujte ohňu.
- Ak kontaktná oblasť na koži vykazuje známky začervenania alebo opuchu, okamžite prestaňte produkt používať a vyhľadajte lekársku pomoc.
- Aby ste predišli možnej strate sluchu, nepoužívajte vysokú hlasitosť po dlhú dobu.
- Tento výrobok nie je hračka a môže obsahovať malé časti. Uchovávajte ich mimo dosahu detí.
- Likvidácia batérie do ohňa alebo horúcej rúry alebo vody alebo iných kvapalín alebo mechanické rozdrvenie alebo rozrezanie batérie môže spôsobiť výbuch.
- Ponechanie batérie v prostredí s extrémne vysokou teplotou môže spôsobiť výbuch alebo únik horľavej kvapaliny alebo plynu.
- Vystavenie batérie extrémne nízkemu tlaku vzduchu môže spôsobiť výbuch alebo únik horľavej kvapaliny alebo plynu.
- Informácie o produkte a certifikačné značky sú umiestnené v nabíjacom puzdre.
- = Symbol označuje jednosmerné napätie.
- Slovná značka a logá Bluetooth® sú registrované ochranné známky vlastnené spoločnosťou Bluetooth SIG, Inc. a akékoľvek použitie týchto značiek spoločnosťou Xiaomi Inc. je licencované. Ostatné ochranné známky a obchodné názvy sú majetkom príslušných vlastníkov.

EÚ VYHLÁSENIE O ZHODE

Spoločnosť Dongguan Yingsheng Electronic Technology Co., Ltd. týmto vyhlasuje, že rádiové zariadenie typu M2110E1 je v súlade so smernicou 2014/53/EÚ. Úplné znenie vyhlásenia o zhode EÚ je k dispozícii na tejto internetovej adrese:
http://www.mi.com/global/service/support/declaration.html

Informácie o OEEZ

Všetky výrobky označené týmto symbolom sú odpadové elektrické a elektronické zariadenia (OEEZ podľa smernice 2012/19/EÚ), ktoré by sa nemali miešať s netriedeným domovým odpadom. Namiesto toho by ste mali chrániť ľudské zdravie a životné prostredie tým, že svoje odpadové zariadenie odovzdáte na určené zberné miesto na recykláciu odpadových elektrických a elektronických zariadení, ktoré určí vláda alebo miestne úrady. Správna likvidácia a recyklácia pomôže predísť potenciálnym negatívnym dopadom na životné prostredie a ľudské zdravie. Obráťte sa na inštalačného technika alebo miestne úrady pre viac informácií o umiestnení a podmienkach takých zberných miest.

Spoločnosť Dongguan Yingsheng Electronic Technology Co., Ltd. týmto vyhlasuje, že rádiové zariadenie typu M2110E1 je v súlade s predpismi pre rádiové zariadenia 2017. Úplné znenie vyhlásenia o zhode UKCA je k dispozícii na nasledujúcej internetovej adrese:
https://www. mi.com/uk/service/support/declaration.html

Spĺňa
štandardy IMDA
DB106135

77150/SDPPI/2021
9003

CIDF15000056

Vyrobené pre: Xiaomi Communications Co., Ltd.
Výrobca: Dongguan Yingsheng Electronic Technology Co., Ltd.
(spoločnosť Mi Ecosystem)
Adresa: Suite 204, 4. blok, č. 86 Hongtu Road, Nancheng District,
Dongguan, Guangdong, Čína.

Ďalšie informácie nájdete na www.mi.com
Verzia užívateľskej príručky: V1.0

Dovozca:
Beryko s.r.o.
Na Roudné 1162/76, 301 00 Plzeň
www.beryko.cz